女子ダブルス１（WD）

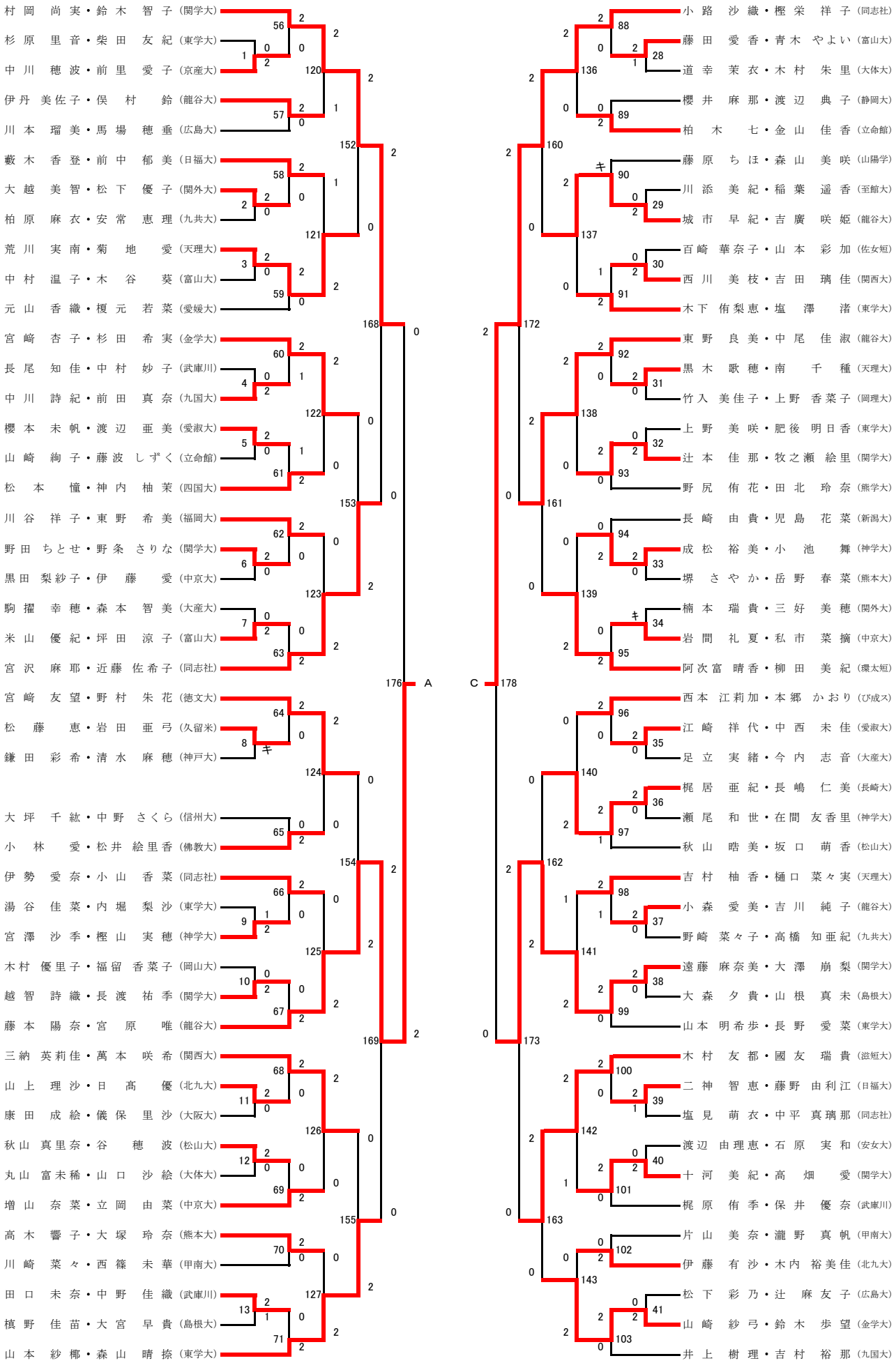
村岡 尚実・鈴木 智子（関学大）
杉原 里音・柴田 友紀（東学大）
中川 穂波・前里 愛子（京産大）
伊丹 美佐子・俣村 鈴（龍谷大）
川本 瑠美・馬場 穂垂（広島大）
藪木 香登・前中 郁美（日福大）
大越 美智・松下 優子（関外大）
柏原 麻衣・安常 恵理（九共大）
荒川 実南・菊地 愛（天理大）
中村 温子・木谷 葵（富山大）
元山 香織・榎元 若菜（愛媛大）
宮崎 杏子・杉田 希実（金学大）
長尾 知佳・中村 妙子（武庫川）
中川 詩紀・前田 真奈（九国大）
櫻本 未帆・渡辺 亜美（愛淑大）
山崎 絢子・藤波 しずく（立命館）
松本 憧・神内 柚茉（四国大）
川谷 祥子・東野 希美（福岡大）
野田 ちとせ・野条 さりな（関学大）
黒田 梨紗子・伊藤 愛（中京大）
駒擢 幸穂・森本 智美（大産大）
米山 優紀・坪田 涼子（富山大）
宮沢 麻耶・近藤 佐希子（同志社）
宮崎 友望・野村 朱花（徳文大）
松藤 恵・岩田 亜弓（久留米）
鎌田 彩希・清水 麻穂（神戸大）
大坪 千紘・中野 さくら（信州大）
小林 愛・松井 絵里香（佛教大）
伊勢 愛奈・小山 香菜（同志社）
湯谷 佳菜・内堀 梨沙（東学大）
宮澤 沙季・樫山 実穂（神学大）
木村 優里子・福留 香菜子（岡山大）
越智 詩織・長渡 祐季（関学大）
藤本 陽奈・宮原 唯（龍谷大）
三納 英莉佳・萬本 咲希（関西大）
山上 理沙・日高 優（北九大）
康田 成絵・儀保 里沙（大阪大）
秋山 真里奈・谷 穂波（松山大）
丸山 富未稀・山口 沙絵（大体大）
増山 奈菜・立岡 由菜（中京大）
高木 響子・大塚 玲奈（熊本大）
川崎 菜々・西篠 未華（甲南大）
田口 未奈・中野 佳織（武庫川）
槙野 佳苗・大宮 早貴（島根大）
山本 紗椰・森山 晴捺（東学大）
小路 沙織・樫栄 祥子（同志社）
藤田 愛香・青木 やよい（富山大）
道幸 茉衣・木村 朱里（大体大）
櫻井 麻那・渡辺 典子（静岡大）
柏木 七・金山 佳香（立命館）
藤原 ちほ・森山 美咲（山陽学）
川添 美紀・稲葉 遥香（至館大）
城市 早紀・吉廣 咲姫（龍谷大）
百崎 華奈子・山本 彩加（佐女短）
西川 美枝・吉田 璃佳（関西大）
木下 侑梨恵・塩澤 渚（東学大）
東野 良美・中尾 佳淑（龍谷大）
黒木 歌穂・南 千種（天理大）
竹入 美佳子・上野 香菜子（岡理大）
上野 美咲・肥後 明日香（東学大）
辻本 佳那・牧之瀬 絵里（関学大）
野尻 侑花・田北 玲奈（熊学大）
長崎 由貴・児島 花菜（新潟大）
成松 裕美・小池 舞（神学大）
堺 さやか・岳野 春菜（熊本大）
楠本 瑞貴・三好 美穂（関外大）
岩間 礼夏・私市 菜摘（中京大）
阿次富 晴香・柳田 美紀（環太短）
西本 江莉加・本郷 かおり（び成ス）
江崎 祥代・中西 未佳（愛淑大）
足立 実緒・今内 志音（大産大）
梶居 亜紀・長嶋 仁美（長崎大）
瀬尾 和世・在間 友香里（神学大）
秋山 晧美・坂口 萌香（松山大）
吉村 柚香・樋口 菜々実（天理大）
小森 愛美・吉川 純子（龍谷大）
野崎 菜々子・高橋 知亜紀（九共大）
遠藤 麻奈美・大澤 崩梨（関学大）
大森 夕貴・山根 真未（島根大）
山本 明希歩・長野 愛菜（東学大）
木村 友都・國友 瑞貴（滋短大）
二神 智恵・藤野 由利江（日福大）
塩見 萌衣・中平 真璃那（同志社）
渡辺 由理恵・石原 実和（安女大）
十河 美紀・高畑 愛（関学大）
梶原 侑季・保井 優奈（武庫川）
片山 美奈・瀧野 真帆（甲南大）
伊藤 有沙・木内 裕美佳（北九大）
松下 彩乃・辻 麻友子（広島大）
山崎 紗弓・鈴木 歩望（金学大）
井上 樹理・吉村 裕那（九国大）
A
C

女子ダブルス２（WD）

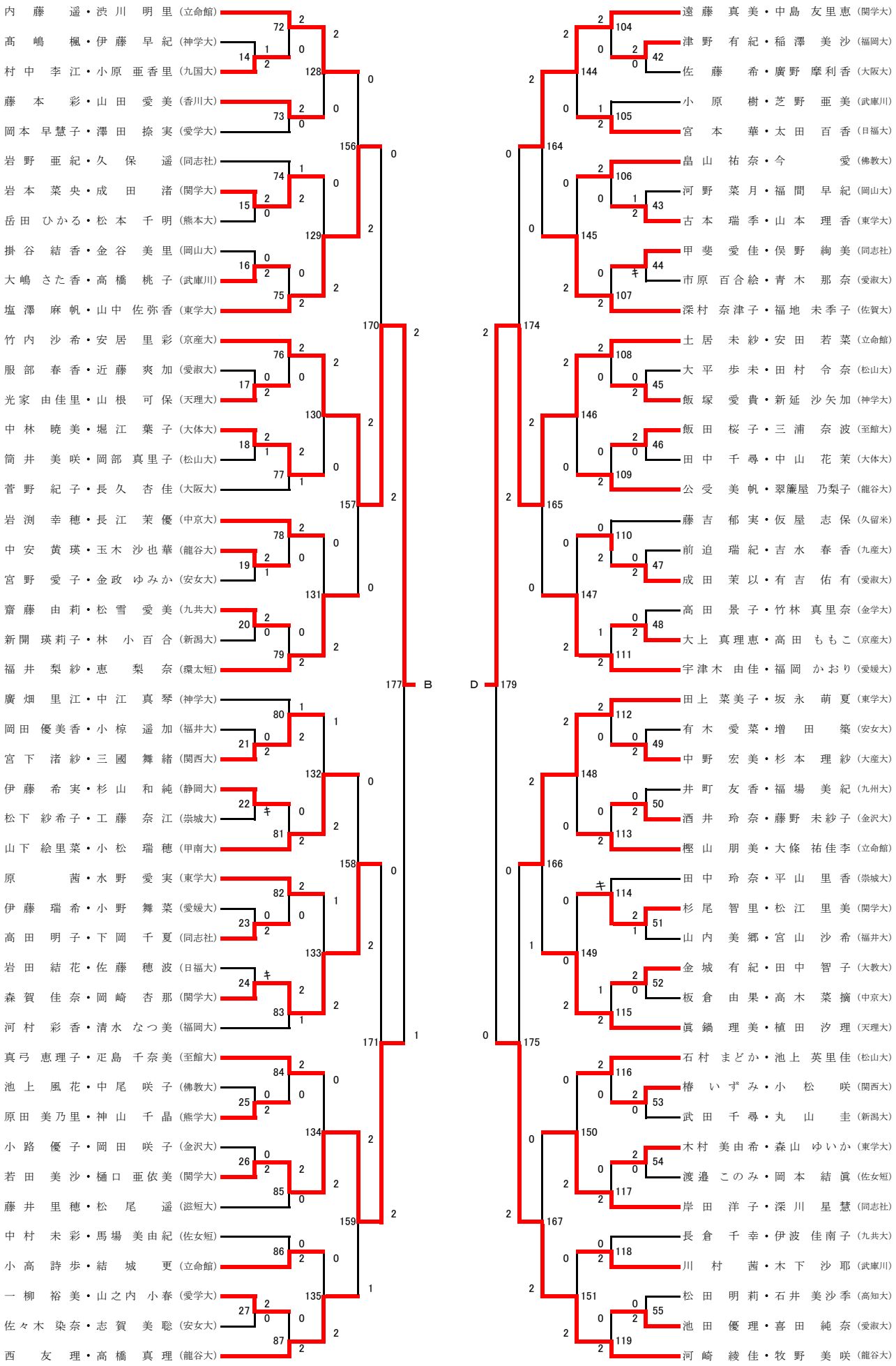
内藤 遥・渋川 明里（立命館）
髙嶋 楓・伊藤 早紀（神学大）
村中 李江・小原 亜香里（九国大）
藤本 彩・山田 愛美（香川大）
岡本 早慧子・澤田 捺実（愛学大）
岩野 亜紀・久保 遥（同志社）
岩本 菜央・成田 渚（関学大）
岳田 ひかる・松本 千明（熊本大）
掛谷 結香・金谷 美里（岡山大）
大嶋 さた香・高橋 桃子（武庫川）
塩澤 麻帆・山中 佐弥香（東学大）
竹内 沙希・安居 里彩（京産大）
服部 春香・近藤 爽加（愛淑大）
光家 由佳里・山根 可保（天理大）
中林 暁美・堀江 葉子（大体大）
筒井 美咲・岡部 真里子（松山大）
菅野 紀子・長久 杏佳（大阪大）
岩渕 幸穂・長江 茉優（中京大）
中安 黄瑛・玉木 沙也華（龍谷大）
宮野 愛子・金政 ゆみか（安女大）
齋藤 由莉・松雪 愛美（九共大）
新開 瑛莉子・林 小百合（新潟大）
福井 梨紗・恵梨奈（環太短）
廣畑 里江・中江 真琴（神学大）
岡田 優美香・小椋 遥加（福井大）
宮下 渚紗・三國 舞緒（関西大）
伊藤 希実・杉山 和純（静岡大）
松下 紗希子・工藤 奈江（崇城大）
山下 絵里菜・小松 瑞穂（甲南大）
原 茜・水野 愛実（東学大）
伊藤 瑞希・小野 舞菜（愛媛大）
高田 明子・下岡 千夏（同志社）
岩田 結花・佐藤 穂波（日福大）
森賀 佳奈・岡崎 杏那（関学大）
河村 彩香・清水 なつ美（福岡大）
真弓 恵理子・疋島 千奈美（至館大）
池上 風花・中尾 咲子（佛教大）
原田 美乃里・神山 千晶（熊学大）
小路 優子・岡田 咲子（金沢大）
若田 美沙・樋口 亜依美（関学大）
藤井 里穂・松尾 遥（滋短大）
中村 未彩・馬場 美由紀（佐女短）
小高 詩歩・結城 更（立命館）
一柳 裕美・山之内 小春（愛学大）
佐々木 染奈・志賀 美聡（安女大）
西 友理・高橋 真理（龍谷大）
遠藤 真美・中島 友里恵（関学大）
津野 有紀・稲澤 美沙（福岡大）
佐藤 希・廣野 摩利香（大阪大）
小原 樹・芝野 亜美（武庫川）
宮本 華・太田 百香（日福大）
畠山 祐奈・今 愛（佛教大）
河野 菜月・福間 早紀（岡山大）
古本 瑞季・山本 理香（東学大）
甲斐 愛佳・俣野 絢美（同志社）
市原 百合絵・青木 那奈（愛淑大）
深村 奈津子・福地 未季子（佐賀大）
土居 未紗・安田 若菜（立命館）
大平 歩未・田村 令奈（松山大）
飯塚 愛貴・新延 沙矢加（神学大）
飯田 桜子・三浦 奈波（至館大）
田中 千尋・中山 花茉（大体大）
公受 美帆・翠簾屋 乃梨子（龍谷大）
藤吉 郁実・仮屋 志保（久留米）
前迫 瑞紀・吉水 春香（九産大）
成田 茉以・有吉 佑有（愛淑大）
高田 景子・竹林 真里奈（金学大）
大上 真理恵・高田 ももこ（京産大）
宇津木 由佳・福岡 かおり（愛媛大）
田上 菜美子・坂永 萌夏（東学大）
有木 愛菜・増田 築（安女大）
中野 宏美・杉本 理紗（大産大）
井町 友香・福場 美紀（九州大）
酒井 玲奈・藤野 未紗子（金沢大）
樫山 朋美・大條 祐佳李（立命館）
田中 玲奈・平山 里香（崇城大）
杉尾 智里・松江 里美（関学大）
山内 美郷・宮山 沙希（福井大）
金城 有紀・田中 智子（大教大）
板倉 由果・高木 菜摘（中京大）
眞鍋 理美・植田 汐理（天理大）
石村 まどか・池上 英里佳（松山大）
椿 いずみ・小松 咲（関西大）
武田 千尋・丸山 圭（新潟大）
木村 美由希・森山 ゆいか（東学大）
渡邉 このみ・岡本 結眞（佐女短）
岸田 洋子・深川 星慧（同志社）
長倉 千幸・伊波 佳南子（九共大）
川村 茜・木下 沙耶（武庫川）
松田 明莉・石井 美沙季（高知大）
池田 優理・喜田 純奈（愛淑大）
河崎 綾佳・牧野 美咲（龍谷大）
B
D