男子団体(MT)

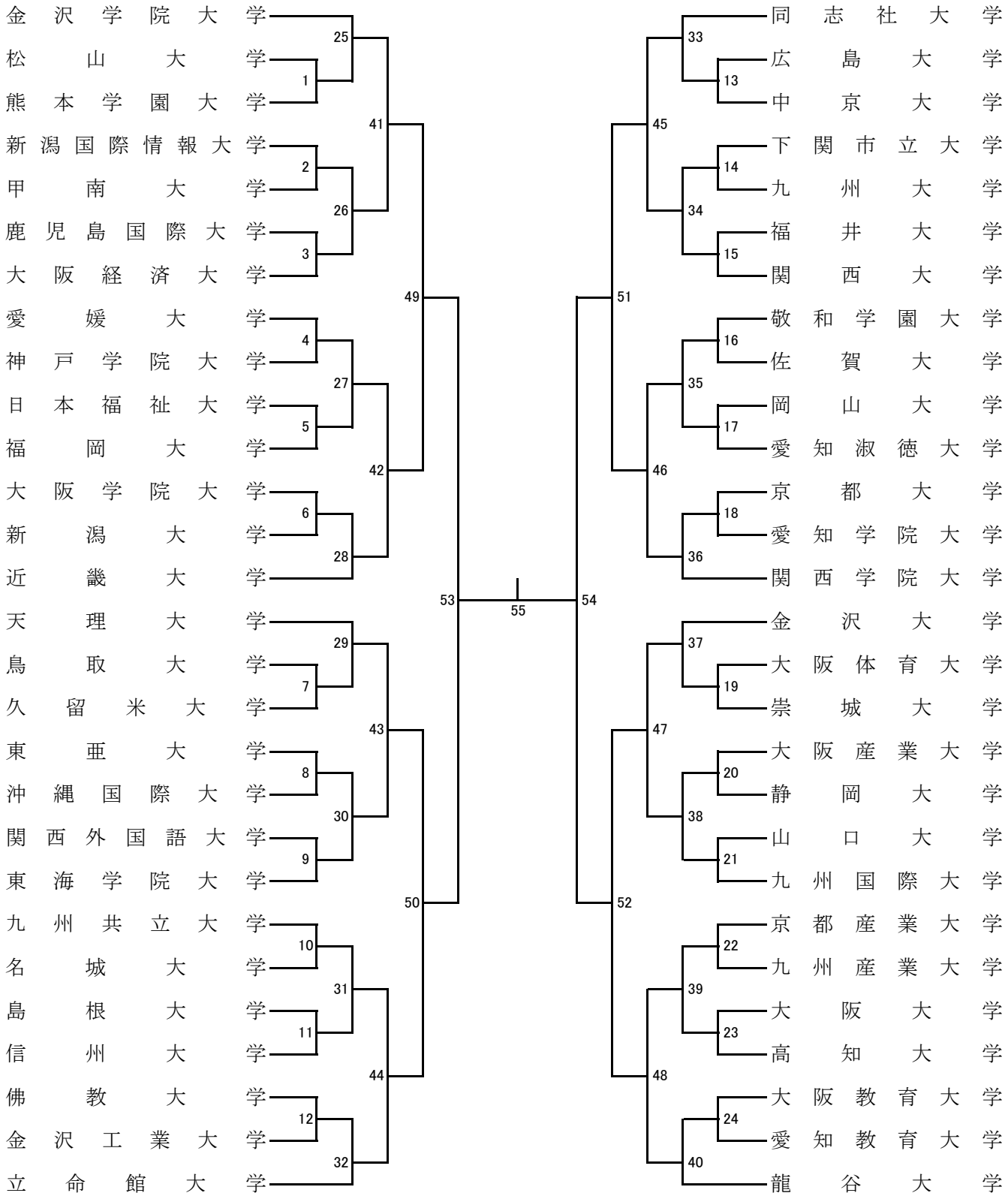
金沢学院大学
松山大学
熊本学園大学
新潟国際情報大学
甲南大学
鹿児島国際大学
大阪経済大学
愛媛大学
神戸学院大学
日本福祉大学
福岡大学
大阪学院大学
新潟大学
近畿大学
天理大学
鳥取大学
久留米大学
東亜大学
沖縄国際大学
関西外国語大学
東海学院大学
九州共立大学
名城大学
島根大学
信州大学
佛教大学
金沢工業大学
立命館大学
同志社大学
広島大学
中京大学
下関市立大学
九州大学
福井大学
関西大学
敬和学園大学
佐賀大学
岡山大学
愛知淑徳大学
京都大学
愛知学院大学
関西学院大学
金沢大学
大阪体育大学
崇城大学
大阪産業大学
静岡大学
山口大学
九州国際大学
京都産業大学
九州産業大学
大阪大学
高知大学
大阪教育大学
愛知教育大学
龍谷大学
1
2
3
4
5
6
7
8
9
10
11
12
13
14
15
16
17
18
19
20
21
22
23
24
25
26
27
28
29
30
31
32
33
34
35
36
37
38
39
40
41
42
43
44
45
46
47
48
49
50
51
52
53
54
55