第58回西日本学生バドミントン選手権大会（個人戦）

男子シングルス

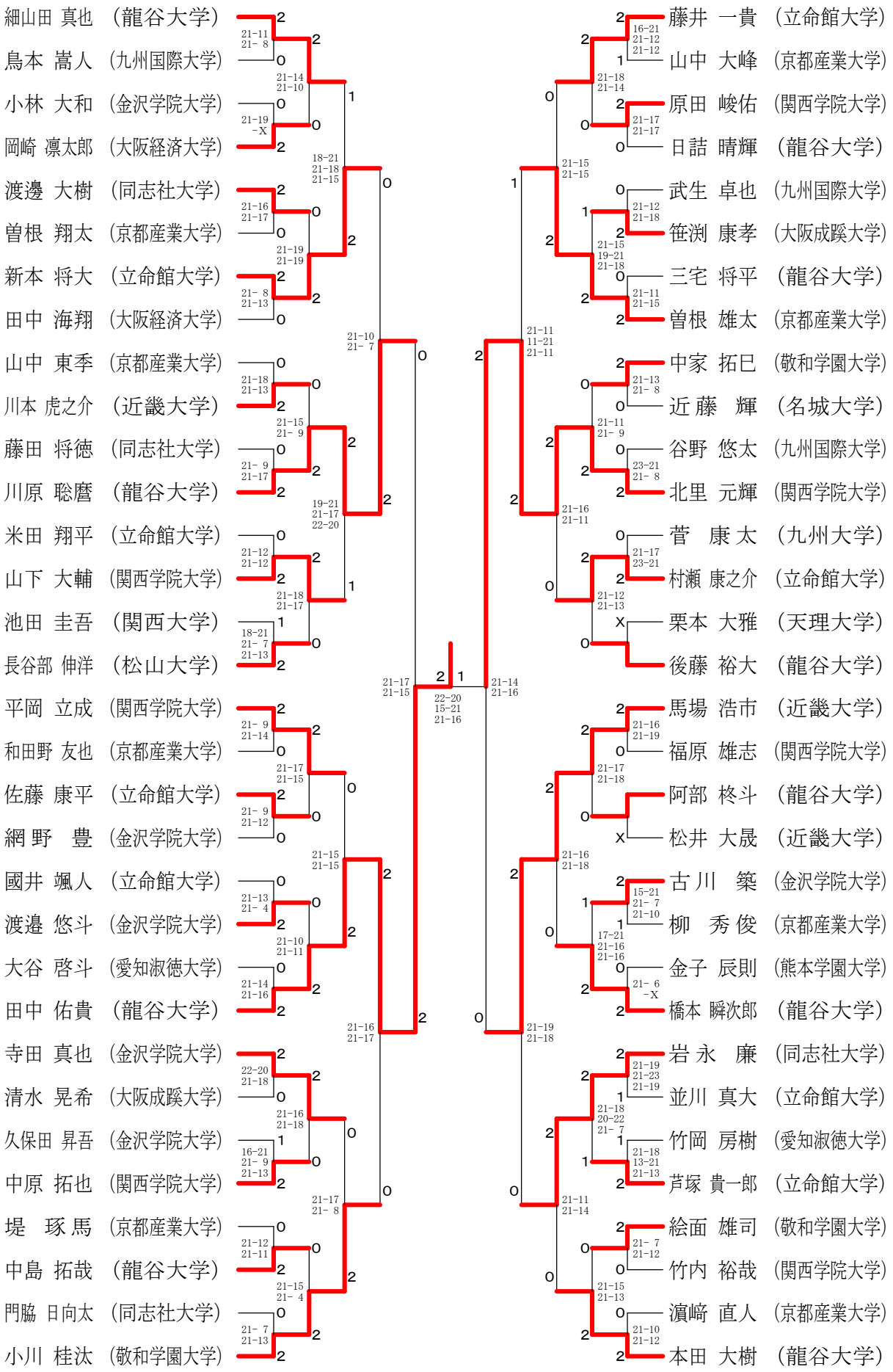

第58回西日本学生バドミントン選手権大会（個人戦）

男子ダブルス

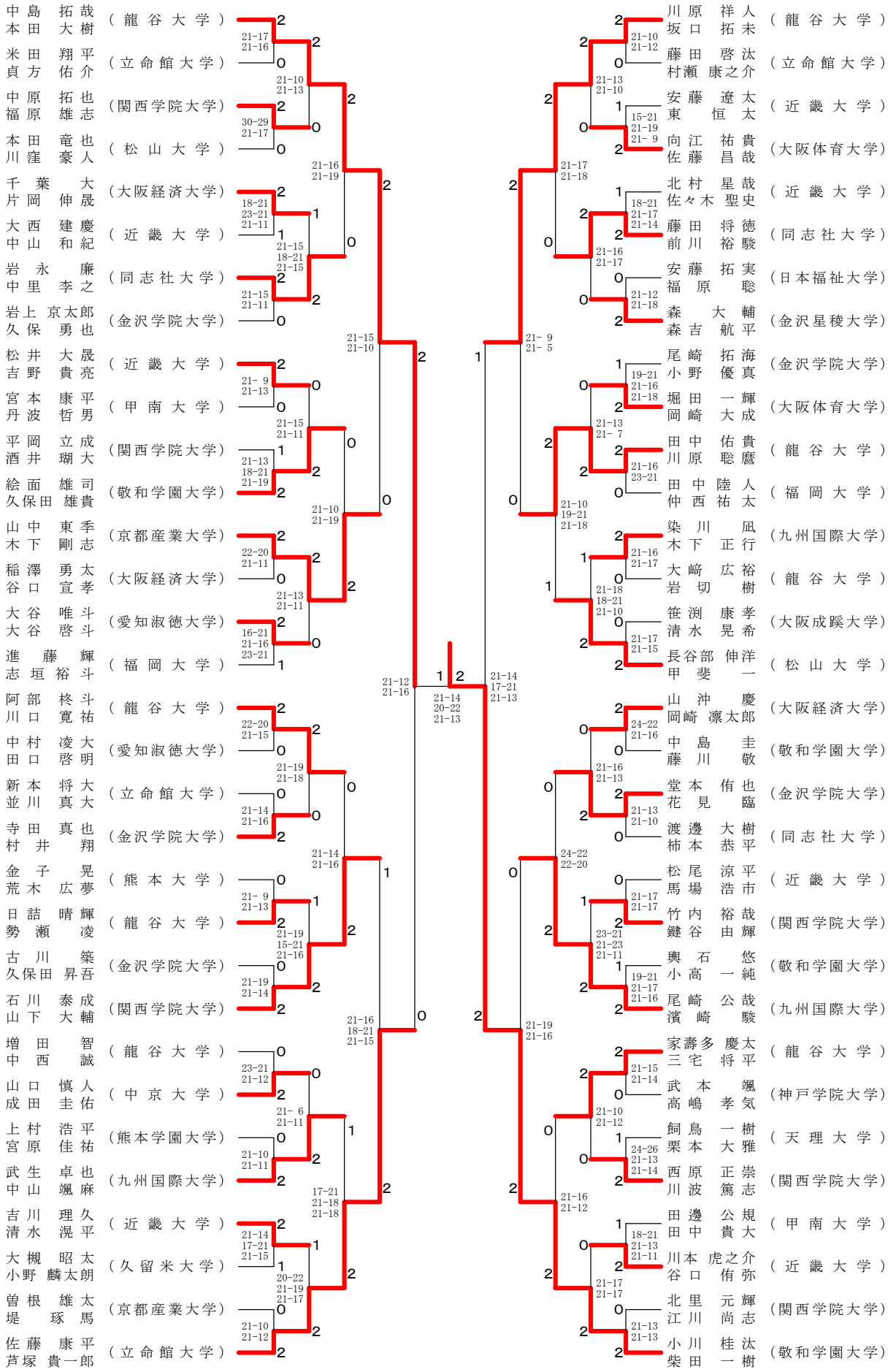

第58回西日本学生バドミントン選手権大会（個人戦）

女子シングルス

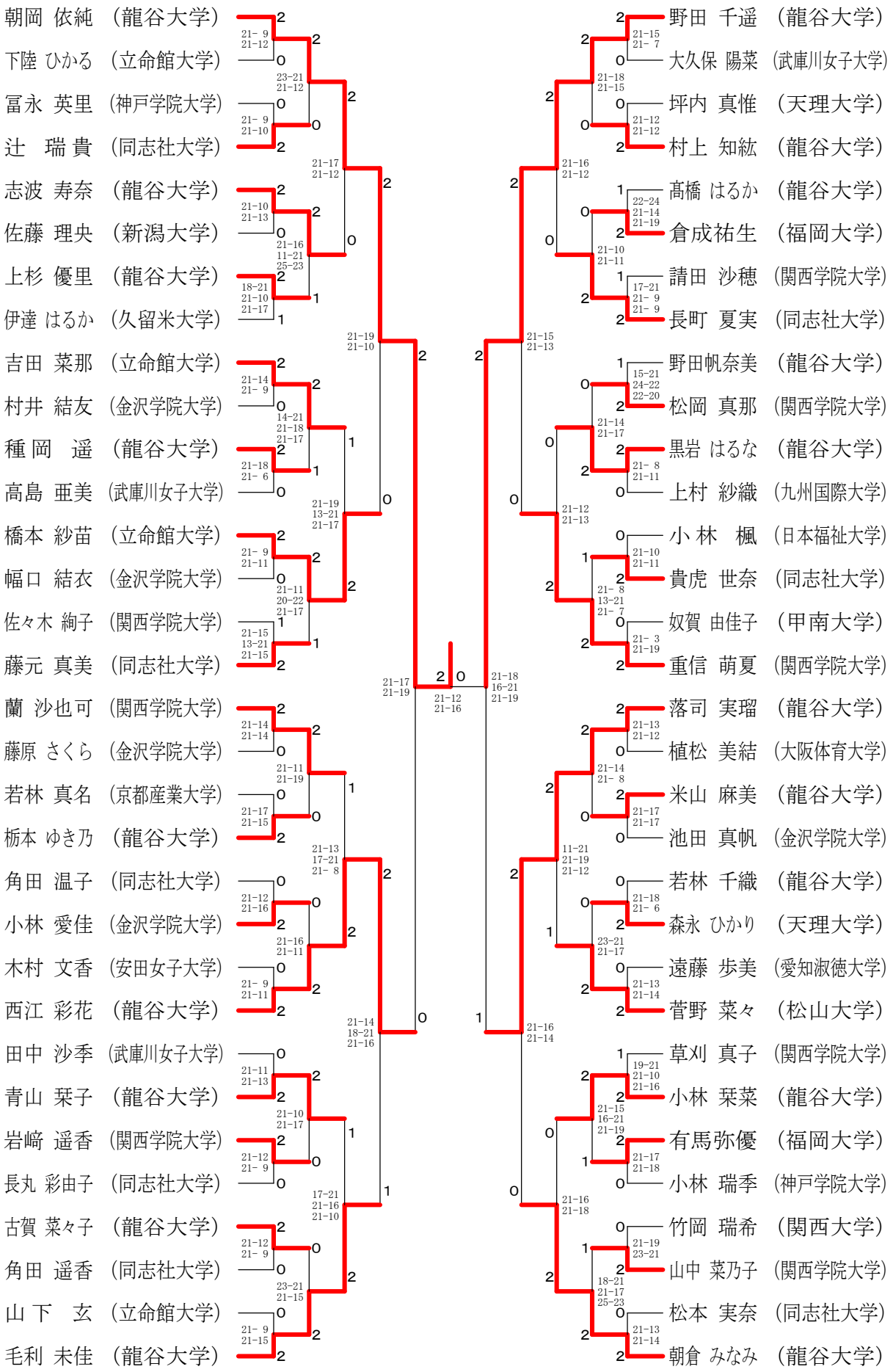

第58回西日本学生バドミントン選手権大会（個人戦）
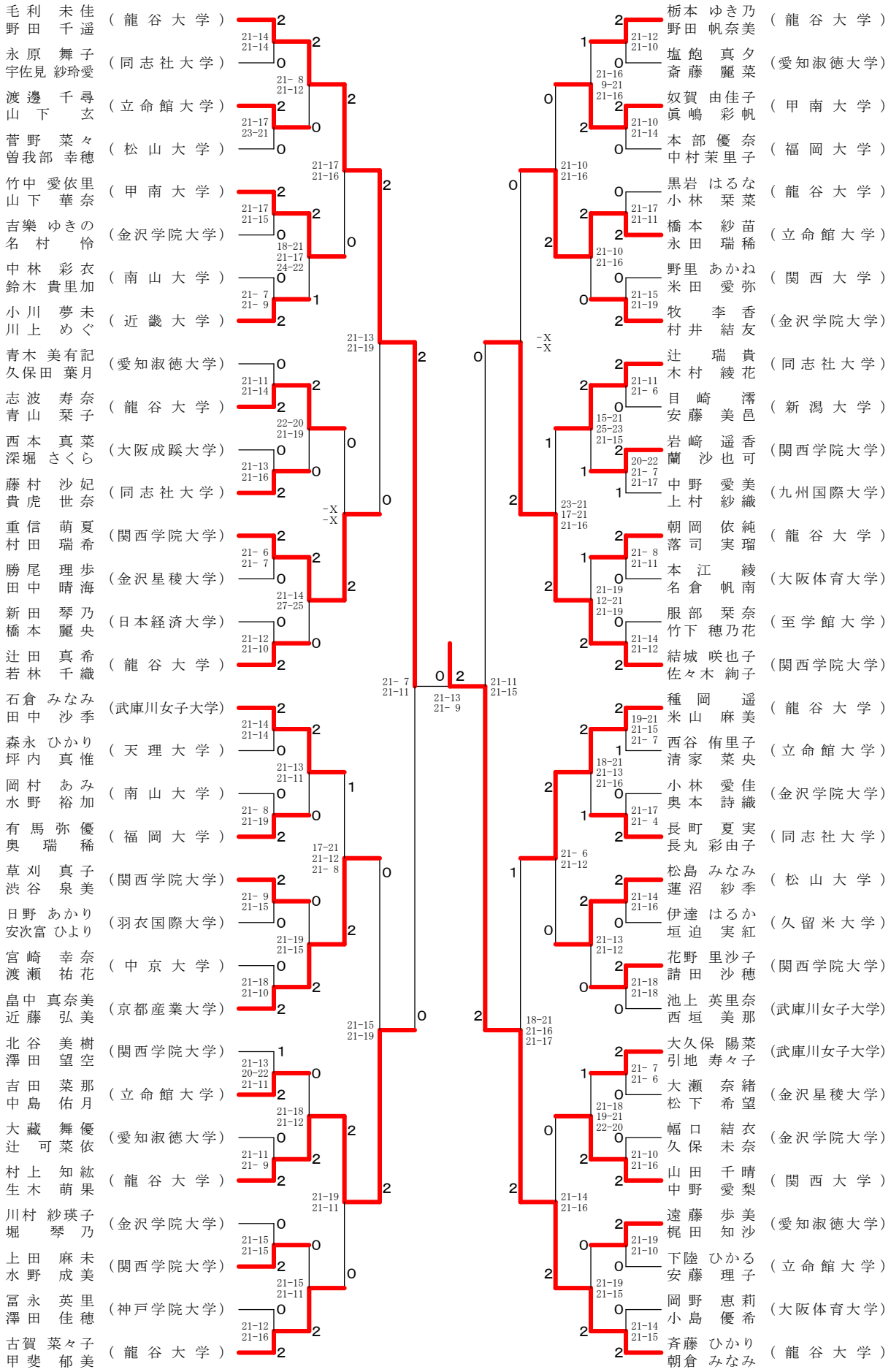
女子ダブルス